Манометры сварочные

Тип ТМ, серия 10

Предназначены для измерения давления неагрессивных к медным сплавам жидких и газообразных, не вязких и не кристаллизующихся сред. Широко применяются в баллонных редукторах и регуляторах

Сварочные манометры могут комплектоваться **защитным резиновым кожухом**

Диаметр корпуса, мм
50

Класс точности
2,5

Диапазон показаний давлений, МПа
0...40 (см. таблицу 1)

Рабочие диапазоны
Постоянная нагрузка: ¾ шкалы
Переменная нагрузка: ⅔ шкалы
Кратковременная нагрузка: 105% шкалы

Диапазон рабочих температур, °С
Окружающая среда: –60...+60
Измеряемая среда: –50...+120

Корпус
IP40, сталь 10, цветовое кодирование (см. таблицу 1)

Чувствительный элемент, трибко-секторный механизм
Медный сплав

Циферблат
Алюминий

Стекло
Органическое

Штуцер
Медный сплав

Присоединение
Радиальное

Резьба присоединения
М12х1,5

Межповерочный интервал
2 года

Техническая документация
ТУ 4212-001-4719015564-2008
ГОСТ 2405-88

Основные размеры (мм), вес (кг)

Тип	Ø	D1	b	h	k	S	G	Вес
ТМ-210Р. 00	50	50	29	45	10	14	М12х1,5	0,09

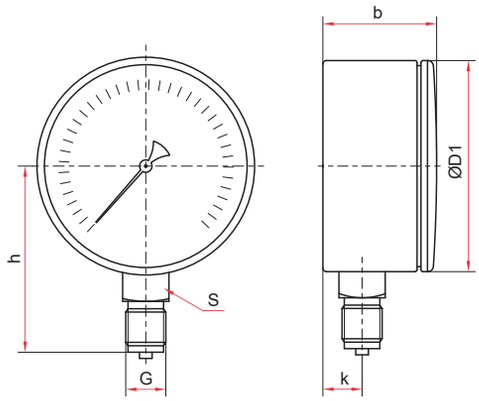

Таблица 1

Измеряемая среда	Диапазон показаний давлений, МПа	Цвет корпуса	Цвет циферблата	Цвет шкалы	Обозначение на циферблате
Кислород	0...0,1 / 1 / 2,5 / 16 / 25 / 40	Голубой	Белый	Голубой	O_2 маслоопасно
Ацетилен	0...0,4 / 4	Серый	Черный	Белый	C_2H_2
Пропан	0...0,6	Красный	Белый	Черный	C_3H_8
Другие газы	0...0,4 / 0,6 / 1 / 1,6 / 2,5 / 16 / 25 / 40	Черный	Белый	Черный	Газ

Пример обозначения: ТМ — 210Р. 00 (0–2,5 МПа) М12х1,5. 2,5 O_2

ТМ –	2	1	0	Р	0	0	(0–2,5 МПа)	М12х1,5	2,5	O_2

Тип	Диаметр корпуса, мм	Материал корпуса	Материал штуцера и чувствительного элемента	Присоединение (расположение штуцера)	Гидрозаполнение	Электроконтактная приставка	Диапазон показаний давлений, МПа	Резьба присоединения	Класс точности	Измеряемая среда
ТМ манометр	2 50	1 сталь, цветовое кодирование (см. таблицу 1)	0 медный сплав	Р радиальное	0 нет	0 нет	кислород 0...0,1 / 1 / 2,5 / 16 / 25 / 40 ацетилен 0...0,4 / 4 пропан 0...0,6 другие газы 0...0,4 / 0,6 / 1 / 1,6 / 2,5 / 16 / 25 / 40	М12х1,5	2,5	O_2 C_2H_2 C_3H_8